color-technik Antriebstechnik GmbH
Starkenburg Str. 6 * 64546 Mörfelden
tel 06105-24044
fax 06105-25593
mail info@color-technik.net
www.color-technik.net

25PM201-D1

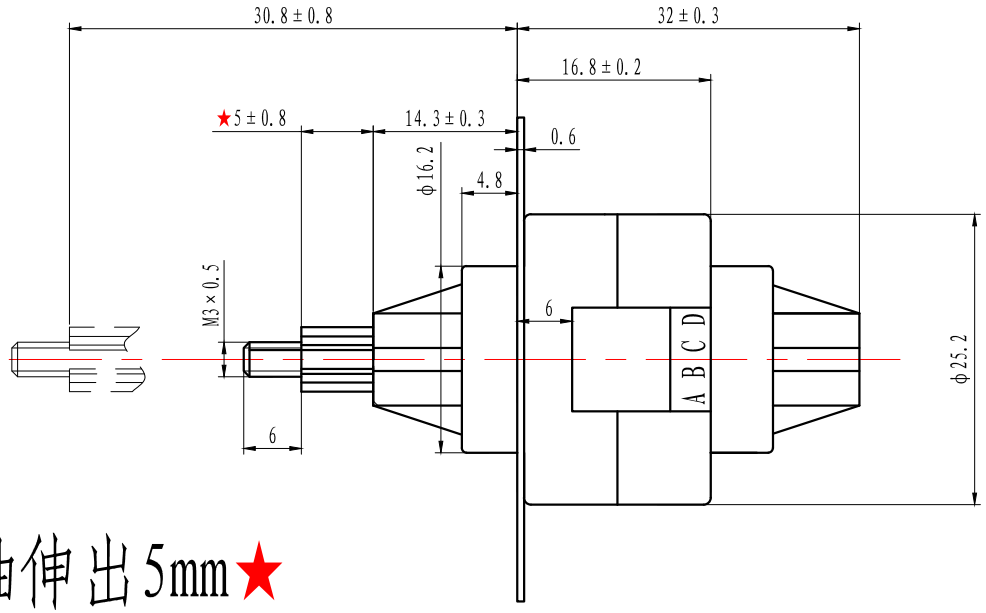

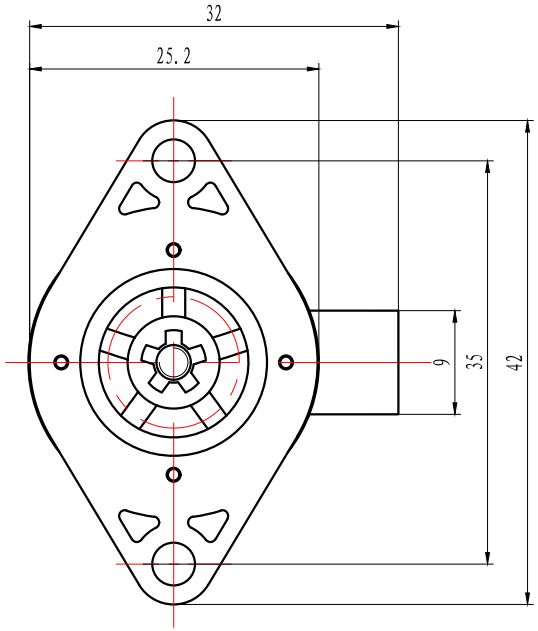

发货前轴伸出5mm★

SPINDLE EXTENDS 5mm

General & Electrical specification	
Step angle	7.5°
Number of phase	2
Insulation resistane	100MΩmin. (400V DC)
Insulation class	Class B
Mass	55g
Rated voltage	4 V
Rated current	0.5A
Resistance per phase	8Ω±10%
Inductance per phase	5mH±20%
Force(200pps)	25N
Step travel	0.0254mm

Wiring diagram

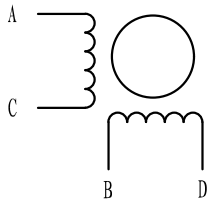

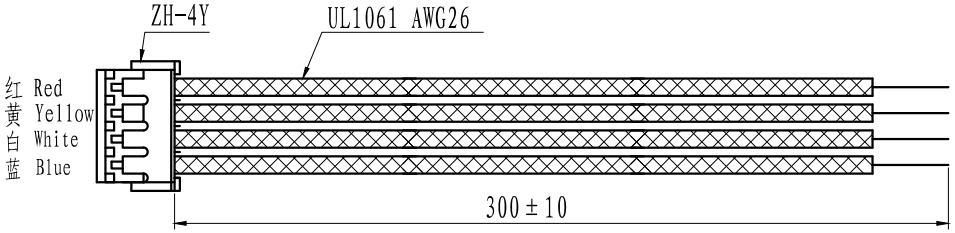

标记	处数	更改文件号	签字	日期
设计	任飞翔	标准化		
		批准		
审核				
工艺		日期	2022.6.1	

图样标记 | 重量 | 比例

共 1 张 | 第 1 张

宁波鼎祥电器制造有限公司
NINGBO DINGXIANG ELECTRICAL MANUFACTURING CO.,LTD

25PM201-D1型步进电机
规格书

FH3.162.5137

宁波鼎祥电器制造有限公司
技术开发部